Разрез 1-1

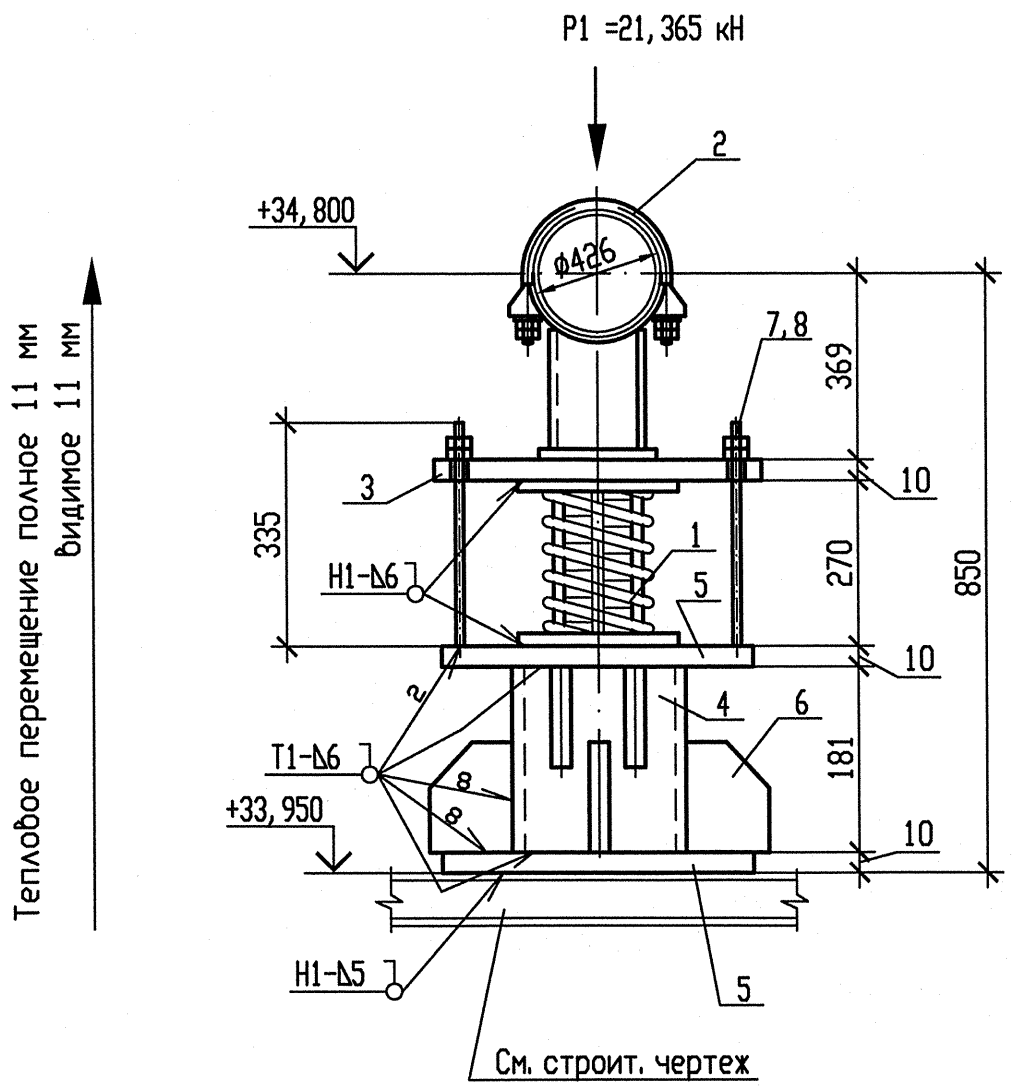

Схема расположения опоры

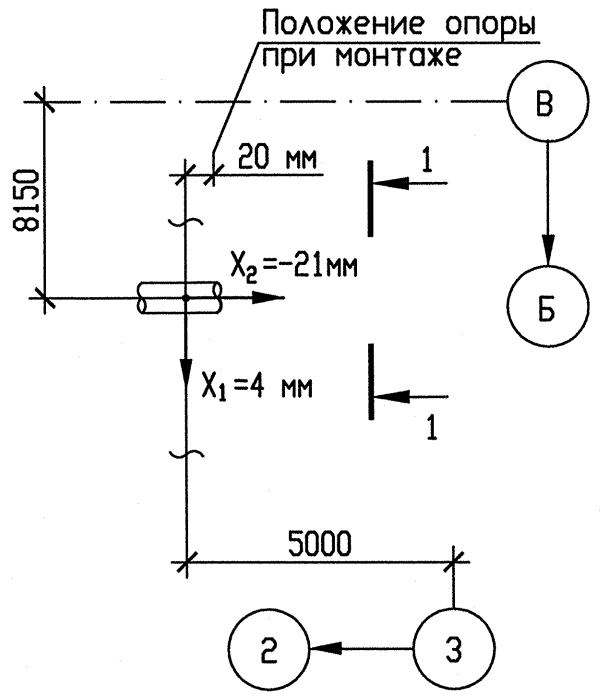

Деталь поз. 6

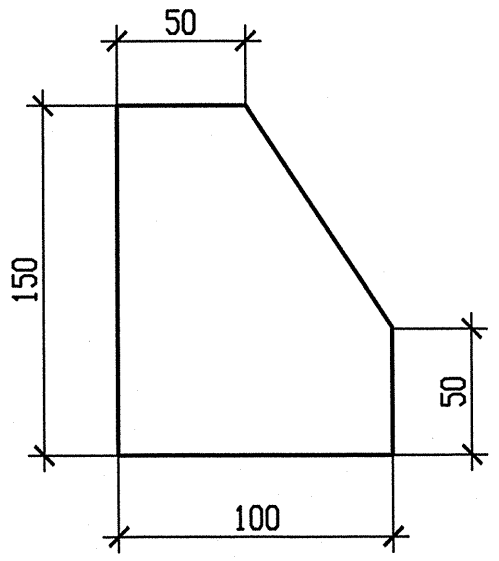

Деталь поз. 3

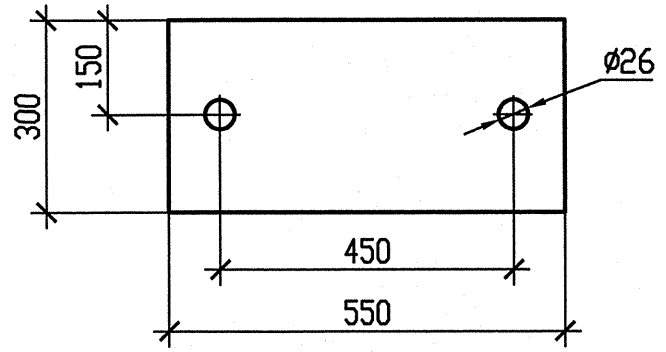

Спецификация деталей

Поз.	Обозначение	Наименование	Кол.	Материал	Масса, кг ед.	Масса, кг общ.	Примечание
1	060СТ108.275.69-80	Блок пружинный	1	Сборный	57,9618	57,9618	
2	100СТ108.275.30-80	Опора 426У	1	Сборный	31,96	31,96	
3	По наст. чертежу	Лист Б-ПН-10 550х300	1	Вст3сп5 ГОСТ 14637-89	12,9525	12,9525	
4	ОСТ 34-42-658-84	Труба 219х7 l=240	1	20 ТУ 14-3-190-2004	8,784	8,784	См. т. т. п. 5
5	ГОСТ 19903-74	Лист Б-ПН-10 400х400	2	Ст3пс5-сб ГОСТ 14637-89	12,56	25,12	
6	По наст. чертежу	Лист Б-ПН-10 150х100	8	Ст3пс5-сб ГОСТ 14637-89	1,1775	9,42	
7	490СТ108.632.08-80	Тяга резьбовая	2	20 ГОСТ 1050-88	1,42	2,84	См. т. т. п. 5
8	ГОСТ 5915-70	Гайка 2М24-6Н.5.35	4	35 ГОСТ 1050-88	0,1229	0,4916	См. т. т. п. 6
	ГОСТ 9467-75	Электроды		УОНИИ 13/45		-	
					Итого:	149,5299	

Опора	Характеристика пружины								
	табличные данные			при установке		в раб. состоянии		в хол. состоянии	
	Доп. раб. нагрузка Pmax, кН	Прогиб при Pmax λmax, мм	Высота пружины в св. сост H0, мм	Высота пружины Hмонт, мм	Нагрузка на пружину Pмонт, кН	Высота пружины Hраб, мм	Нагрузка на пружину Pраб, кН	Высота пружины Hхол, мм	Нагрузка на пружину Pхол, кН
3RN22Y12	32,6	70	277	220	26,605	231	21,365	220	26,520

1. Привязку опоры смотри чертеж R3.RN21.3010.012.01.00.001.
2. Сварку производить по ГОСТ 5264-80.
3. Отметка трубопровода подлежит уточнению в соответствии с уклоном трубопровода.
4. P1 – нагрузка, равная весу трубы с водой и изоляцией.
5. Детали поз. 4 и поз. 7 обрезать на монтаже до размеров, указанных на чертеже, с уточнением по месту.
6. После установки пружины гайки (поз. 8) убрать.
7. Изготовить один комплект.

Изм	N уч.	Лист	N докум.	Подп.	Дата
1	-	Зам.	538-12	-	-
Инженер 3к.		Терентьева			09.10
Пров. инж. 3к.		Огнева			09.10
Пров. вед. инж.		Пантюшина			09.10
И. о. нач. гр.		Филатов			10.10
Н. контр.		Краснояров			10.10

АРХИВНЫЙ ЭКЗЕМПЛЯР

Инв. N подл. R3.00262.1.0.12
Лист 78

R3.RN21.3012.012.01.00.027

Ростовская АЭС Блок 3

Главный корпус
Машинное отделение (ДО, ЗЗТУ)
Конденсатопроводы из ПВД-6 в деаэратор

Стадия	Лист	Листов
Р	1	1

Опора пружинная
3RN22Y12

ОАО "НИАЭП"
2012

Взам. инв. N
Подп. и дата
Инв. N подл. R3.00262.1.0.12

Формат А4х3